BOHN®

MBTM
MBTJ

Unidades Condensadoras y Motocompresoras Tipo tornillo

MBT J 6000 L 6 C

País de fabricación y MArca
México
B:BOHN

Tipo de Compresor
Compresor

Tipo de Unidad
J: Condensadora uso exterior
M: Motocompresora

HP	
2000: 20	7000: 70
2500: 25	7500: 75
3000: 30	8000: 80
3500: 35	9000: 90
4000: 40	11000: 110
5000: 50	12500: 125
6000: 60	14000: 140
	16000: 160

Rangos de aplicación
H: Alta
M: Media
L: Baja

Refrigerante
6: R-404A / R507

Voltaje
C: 208-230/3/60
D: 460/3/60

MOTOR VENTILADOR

DESHIELO POR AIRE, ELÉCTRICO Y GAS CALIENTE

3,500 a 37,000 BTU/HR (882 a 9,320 kcal/hr).

- Perfil Bajo
- 3,500 a 37,000 BTU/HR (882 a 9,320 kcal/hr). Deshielo por Aire, Eléctrico y Gas Caliente
- Motores ebm papst
  Nuevo Gabinete fácil de accesar por el frente a las conexiones eléctricas y los componentes de refrigeración.
- En los modelos de 4-6 ventiladores, se incluyen acolladores como un soporte de la charola dren.
- El tablero eléctrico está por el frente para fácil acceso.
- Los tubos del serpentín se han mejorado en su superficie interna y el diseño de la aleta es para mayor eficiencia.
- Las ranuras para la resistencia del serpentín se han hecho más grandes.

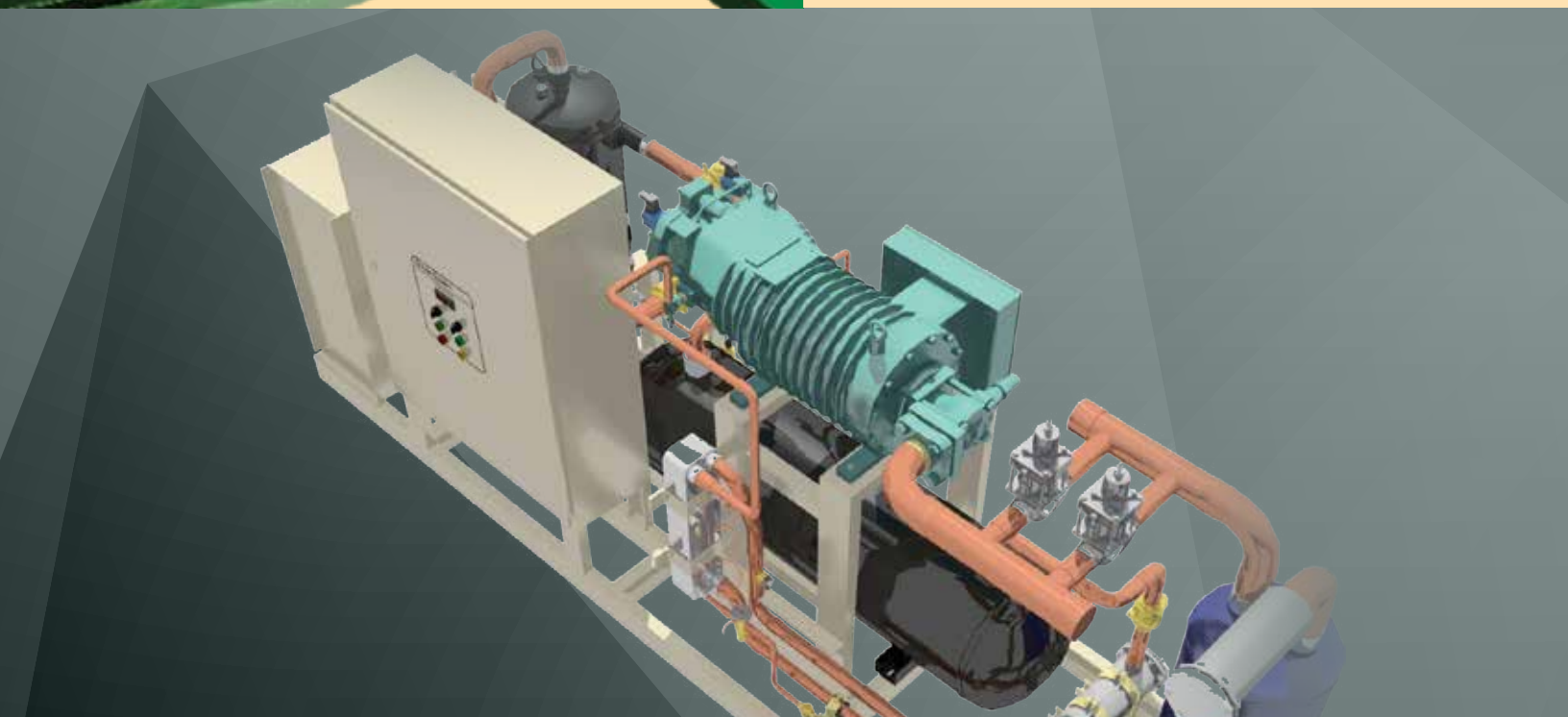

MBTM

UNIDADES CONDENSADORAS TIPO TORNILLO

Motor y ventilador
Motor/Ventilador ebm papst

Conexiones
Los tubos se han mejorado en su superficie interna y el diseño de la aleta es para mayor eficiencia.

Panel eléctrico
Las ranuras para la resistencia del serpentín se han hecho más grandes.
Se ha reducido el wattaje de las resistencias.
El rizo del gas caliente se localiza al fondo del serpentín para mayor accesibilidad.
El control para la terminación del deshielo es fijo y ajustable para el gas caliente.

Accesibilidad
Nuevo Gabinete fácil de accesar por el frente a las conexiones eléctricas y los componentes de refrigeración.
El tamaño del gabinete físicamente es más pequeño pero con el espacio interior optimizado.
Con las cubiertas aisladas para una operación silenciosa

Charola Dren
Diseño mejorado de la charola Dren
El dren de la charola se localiza por la parte posterior del evaporador con un diámetro más grande, ¾" DI (¾" MPT)
La resistencia de la charola dren se localiza en la parte inferior del serpentín para fácil acceso.
Las resistencias de la charola dren se han ampliado para generar más calor hasta los compartimientos extremos.
El diseño de la resistencia de la charola dren permite un mayor contacto con el serpentín y la charola dren.

MOTOR VENTILADOR

DESHIELO POR AIRE, ELÉCTRICO Y GAS CALIENTE

3,500 a 37,000 BTU/HR (882 a 9,320 kcal/hr).

- Perfil Bajo
- 3,500 a 37,000 BTU/HR (882 a 9,320 kcal/hr). Deshielo por Aire, Eléctrico y Gas Caliente
- Motores ebm papst
  Nuevo Gabinete fácil de accesar por el frente a las conexiones eléctricas y los componentes de refrigeración.
- En los modelos de 4-6 ventiladores, se incluyen acolladores como un soporte de la charola dren.
- El tablero eléctrico está por el frente para fácil acceso.
- Los tubos del serpentín se han mejorado en su superficie interna y el diseño de la aleta es para mayor eficiencia.
- Las ranuras para la resistencia del serpentín se han hecho más grandes.

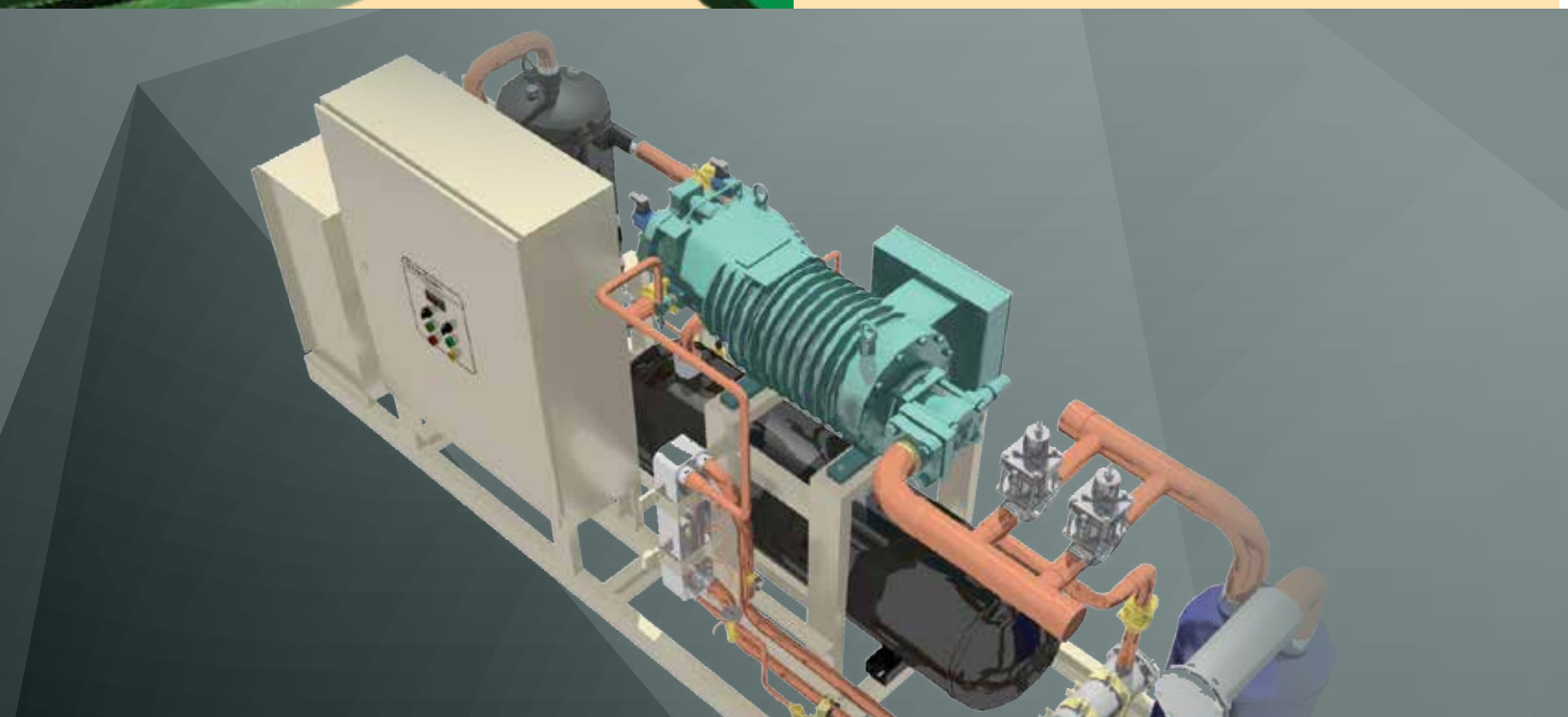

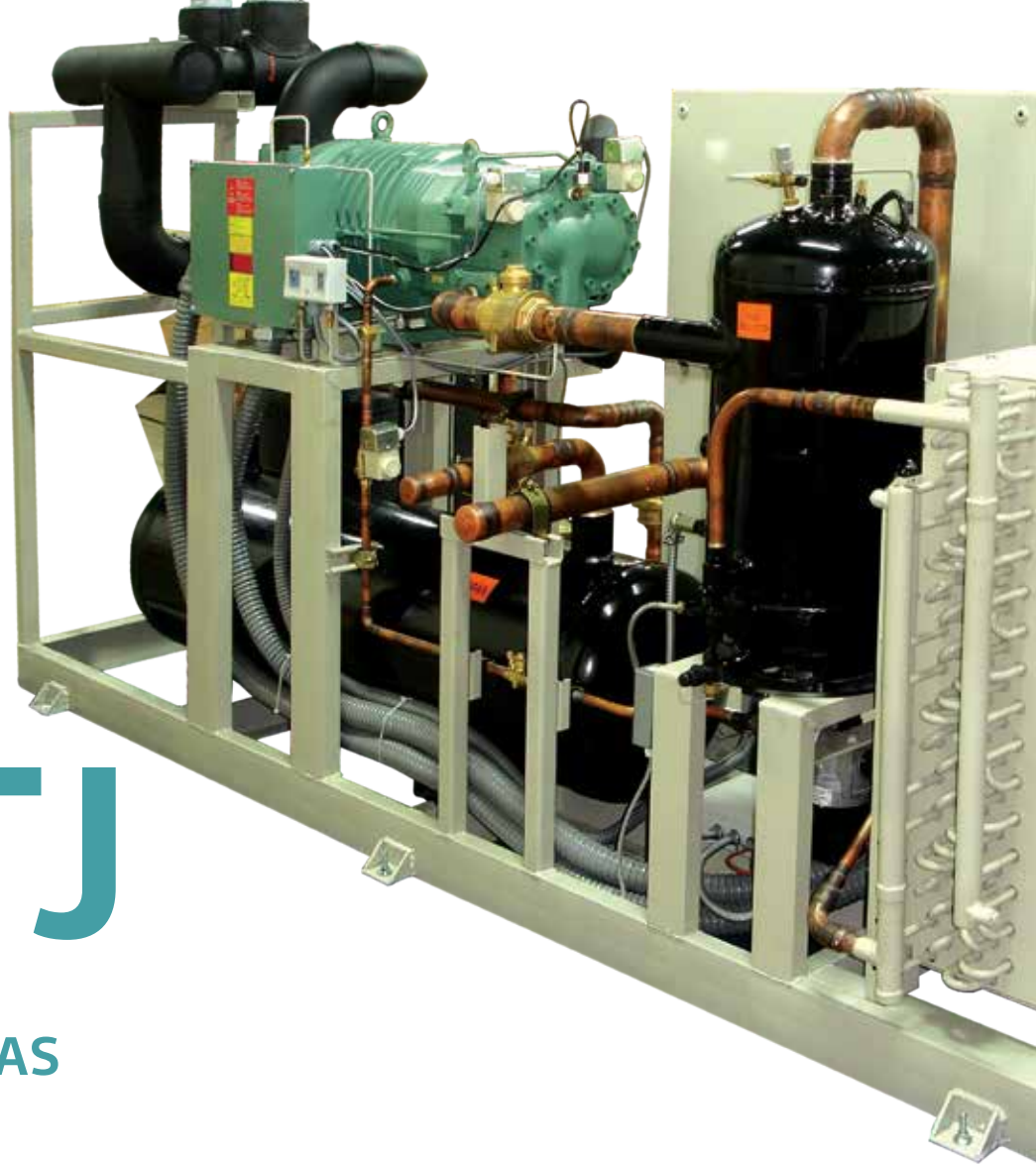

MBTJ

UNIDADES MOTOCOMPRESORAS TIPO TORNILLO

Motor y ventilador
Motor/Ventilador ebm papst

Conexiones
Los tubos se han mejorado en su superficie interna y el diseño de la aleta es para mayor eficiencia.

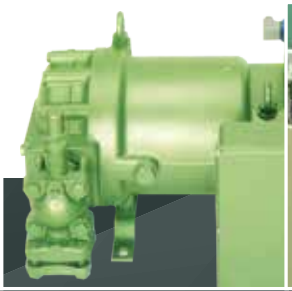

Panel eléctrico
Las ranuras para la resistencia del serpentín se han hecho más grandes.
Se ha reducido el wattaje de las resistencias.
El rizo del gas caliente se localiza al fondo del serpentín para mayor accesibilidad.
El control para la terminación del deshielo es fijo y ajustable para el gas caliente.

Accesibilidad
Nuevo Gabinete fácil de accesar por el frente a las conexiones eléctricas y los componentes de refrigeración.
El tamaño del gabinete físicamente es más pequeño pero con el espacio interior optimizado.
Con las cubiertas aisladas para una operación silenciosa

Charola Dren
Diseño mejorado de la charola Dren
El dren de la charola se localiza por la parte posterior del evaporador con un diámetro más grande, ¾" DI (¾" MPT)
La resistencia de la charola dren se localiza en la parte inferior del serpentín para fácil acceso.
Las resistencias de la charola dren se han ampliado para generar más calor hasta los compartimientos extremos.
El diseño de la resistencia de la charola dren permite un mayor contacto con el serpentín y la charola dren.

Capacidades MBTJ y MBTM Baja temperatura

Mod	Comp	H.P.	TSC	Capacidad Calorifica KBTU's/H Temperatura Saturada de Succion °F										
				0	-5	-10.00	-15	-20	-25.0	-30.0	-35.0	-40.0	-45.0	-50.0
MBT*-2000-L6*	HSN5343-20	20	90	206.9	187.7	169.8	153.1	137.5	122.9	109.3	96.7	85.1	74.3	64.3
			100	200.0	181.3	163.8	147.4	132.1	117.8	104.5	92.2	80.7	70.0	60.1
			110	191.9	173.7	156.5	140.5	125.5	111.5	98.4	86.2	74.9	64.4	54.6
			115	187.3	169.3	152.4	136.5	121.7	107.8	94.9	82.8	71.5	61.0	51.3
			120	---------	---------	---------	---------	117.6	103.9	91.0	79.1	67.9	57.5	47.8
			125	---------	---------	---------	---------	---------	---------	---------	---------	---------	---------	---------
MBT*-2500-L6*	HSN5353-25	25	90	241.4	219.1	198.3	178.8	160.6	143.7	127.9	113.3	99.7	87.2	75.6
			100	233.3	211.6	191.3	172.3	154.6	138.0	122.6	108.3	95.0	82.7	71.3
			110	223.6	202.6	182.9	164.4	147.1	131.0	116.0	101.9	88.9	76.8	65.5
			115	218.2	197.5	178.1	159.9	142.9	126.9	112.1	98.2	85.3	73.3	62.1
			120	---------	---------	---------	---------	138.2	122.5	107.8	94.1	81.3	69.4	58.3
			125	---------	---------	---------	---------	---------	---------	---------	---------	---------	---------	---------
MBT*-3000-L6*	HSN5363-30	30	90	279.9	254.1	230.0	207.6	186.6	167.1	148.9	132.1	116.5	102.1	88.8
			100	270.7	245.8	222.4	200.6	180.2	161.2	143.6	127.2	112.1	98.0	85.1
			110	259.9	235.9	213.3	192.3	172.6	154.2	137.1	121.2	106.5	92.8	80.2
			115	249.4	226.3	204.7	184.4	165.5	147.8	131.4	116.0	101.7	88.5	76.2
			120	---------	---------	---------	---------	160.7	143.3	127.1	112.0	98.0	84.9	72.8
			125	---------	---------	---------	---------	---------	---------	---------	---------	---------	---------	---------
MBT*-4000-L6*	HSN6451-40	40	90	338.0	306.4	277.0	249.5	223.9	200.0	177.9	157.3	138.3	120.6	104.4
			100	326.6	296.1	267.6	241.0	216.2	193.2	171.8	151.9	133.5	116.5	100.8
			110	312.9	283.6	256.2	230.7	206.9	184.8	164.2	145.1	127.4	111.1	96.0
			115	299.0	271.1	244.9	220.6	197.8	176.7	157.0	138.7	121.7	106.1	91.6
			120	---------	---------	---------	213.7	191.5	170.9	151.7	133.9	117.3	102.0	87.8
			125	---------	---------	---------	---------	---------	---------	---------	---------	---------	---------	---------
MBT*-5000-L6*	HSN6461-50	50	90	389.0	352.9	319.2	287.9	258.7	231.7	206.6	183.4	162.0	142.2	124.0
			100	373.5	338.9	306.6	276.6	248.7	222.8	198.8	176.5	155.9	136.9	119.4
			110	355.1	322.2	291.6	263.1	236.5	211.9	188.9	167.7	147.9	129.7	112.9
			115	337.5	306.4	277.4	250.4	225.2	201.7	179.8	159.6	140.7	123.2	107.1
			120	---------	296.1	268.0	241.8	217.4	194.6	173.4	153.6	135.3	118.2	102.3
			125	---------	---------	---------	---------	---------	---------	---------	---------	---------	---------	---------
MBT*-6000-L6*	HSN7451-60	60	90	484.7	437.8	394.2	353.8	316.4	281.8	249.8	220.3	193.0	167.9	144.8
			100	460.9	416.4	375.1	336.8	301.3	268.5	238.1	210.0	184.1	160.1	138.1
			110	433.6	391.9	353.2	317.2	283.9	253.0	224.4	197.9	173.4	150.8	129.9
			115	409.3	370.1	333.8	300.0	268.6	239.5	212.5	187.5	164.3	142.9	123.1
			120	393.0	355.5	320.6	288.2	258.1	230.1	204.1	180.0	157.7	136.9	117.8
			125	---------	---------	---------	---------	---------	---------	---------	---------	---------	---------	---------

Capacidades MBTJ y MBTM Baja temperatura

Mod	Comp	H.P.	TSC	Capacidad Calorifica KBTU's/H Temperatura Saturada de Succion °F										
				0	-5	-10.00	-15	-20	-25.0	-30.0	-35.0	-40.0	-45.0	-50.0
MBT*-7000-L6*	HSN7461-70	70	90	543.8	492.0	443.9	399.3	357.9	319.6	284.2	251.5	221.3	193.4	167.6
			100	520.5	470.9	424.9	382.2	342.7	306.1	272.3	241.0	212.1	185.5	160.9
			110	493.6	446.5	402.9	362.4	324.9	290.3	258.1	228.4	201.0	175.7	152.3
			115	467.4	423.0	381.7	343.5	308.1	275.3	244.9	216.8	190.7	166.7	144.5
			120	450.5	407.6	367.8	330.9	296.7	265.0	235.6	208.3	183.1	159.7	138.2
			125	---------	---------	---------	---------	---------	---------	---------	---------	---------	---------	---------
MBT*-7500-L6*	HSN7471-75	75	90	573.5	519.1	468.7	422.1	378.9	339.0	302.2	268.3	237.0	208.2	181.8
			100	546.5	494.8	447.0	402.7	361.7	323.8	288.9	256.6	226.8	199.3	174.1
			110	515.2	466.7	421.7	380.0	341.4	305.7	272.7	242.1	213.9	187.9	163.9
			115	486.3	440.7	398.4	359.2	322.8	289.2	258.0	229.1	202.3	177.6	154.7
			120	467.6	423.8	383.1	345.4	310.4	277.9	247.8	219.8	193.9	169.9	147.6
			125	---------	---------	---------	---------	---------	---------	---------	---------	---------	---------	---------
MBT*-12500-L6*	HSN8571-125	125	90	942.1	853.7	771.9	696.2	626.3	561.7	502.2	447.3	396.7	350.3	307.6
			100	892.9	808.7	730.6	658.5	591.7	530.0	473.1	420.5	372.0	327.4	286.3
			110	837.6	757.9	684.1	615.7	552.5	493.9	439.8	389.7	343.5	300.7	261.2
			115	807.4	730.1	658.5	592.2	530.8	473.9	421.2	372.5	327.3	285.5	246.9
			120	775.2	700.5	631.3	567.1	507.6	452.4	401.2	353.8	309.7	268.9	231.0
			125	---------	---------	---------	---------	---------	---------	---------	---------	---------	---------	---------
MBT*-16000-L6*	HSN8591-160	160	90	1,174.0	1,062.0	958.0	862.0	773.0	692.0	617.0	547.0	484.0	425.0	371.0
			100	1,106.0	1,001.0	903.0	812.0	729.0	652.0	581.0	515.0	454.0	398.0	347.0
			110	1,033.0	935.0	843.0	758.0	680.0	607.0	540.0	478.0	420.0	367.0	317.0
			115	995.0	899.0	811.0	729.0	653.0	583.0	518.0	457.0	401.0	349.0	300.0
			120	954.0	862.0	777.0	699.0	625.0	557.0	494.0	435.0	380.0	329.0	281.0
			125	---------	---------	---------	---------	---------	---------	---------	---------	---------	---------	---------

Capacidades basadas en 20°F de TSS y liquido subenfriado 10°F arriba de TSI
TSS = Temperatura Saturada de Succion
TSI = Temperatura Saturad de Interetapa
TSC= Temperatura Saturada de Condensación

Capacidades MBTJ y MBTM Media temperatura

Mod	Comp	H.P.	TSC	Capacidad Calorifica KBTU's/H Temperatura Saturada de Succion °F									
				0	-5	-10.00	-15	-20	-25.0	-30.0	-35.0	-40.0	-45.0
MBT*-3000-H6*	HSK5343-30	30	90	452.2	418.0	385.7	355.2	326.5	299.4	274.0	250.1	227.7	206.7
			100	435.8	402.8	371.7	342.3	314.6	288.5	263.9	240.8	219.2	198.9
			110	417.5	385.8	355.9	327.7	301.1	276.0	252.4	230.2	209.3	189.7
			115	407.5	376.6	347.3	319.7	293.7	269.1	246.0	224.2	203.7	184.5
			120	396.9	366.7	338.2	311.2	285.8	261.8	239.1	217.8	197.7	178.8
			125	---------	---------	---------	---------	---------	---------	---------	---------	---------	---------
MBT*-3500 -H6*	HSK5353-35	35	90	491.8	445.5	402.8	363.4	327.1	293.6	262.9	234.8	209.0	185.4
			100	453.0	409.9	370.1	333.5	299.8	268.8	240.3	214.3	190.4	168.7
			110	413.4	373.5	336.8	303.0	271.9	243.3	217.1	193.2	171.3	151.3
			115	393.2	355.0	319.7	287.3	257.5	230.2	205.2	182.3	161.4	142.3
			120	372.6	336.0	302.3	271.4	242.9	216.8	192.9	171.1	151.2	133.0
			125	351.5	316.6	284.5	255.0	227.9	203.0	180.3	159.5	140.6	123.4
MBT*-4000-H6*	HSK5363-40	40	90	603.2	559.3	517.6	478.0	440.6	405.2	371.7	340.2	310.5	282.5
			100	583.6	540.9	500.3	461.9	425.5	391.2	358.7	328.1	299.2	272.1
			110	560.6	519.3	480.1	443.0	408.0	374.8	343.5	314.0	286.1	259.8
			115	536.7	497.1	459.6	424.1	390.5	358.8	328.7	300.4	273.6	248.3
			120	522.2	483.6	447.0	412.4	379.6	348.6	319.3	291.6	265.4	240.7
			125	---------	---------	---------	---------	---------	---------	---------	---------	---------	---------
MBT*-5000-H6*	HSK6451-50	50	90	---------	677.0	624.5	574.9	528.1	484.1	442.7	403.8	367.4	333.3
			100	702.3	648.9	598.5	550.9	506.1	464.0	424.4	387.2	352.4	319.7
			110	668.3	617.3	569.2	523.9	481.3	441.3	403.6	368.2	335.1	304.0
			115	636.1	587.5	541.8	498.8	458.2	420.2	384.4	350.8	319.2	289.7
			120	615.7	568.7	524.4	482.7	443.4	406.6	371.8	339.2	308.6	279.8
			125	---------	---------	---------	---------	---------	---------	---------	---------	---------	---------
MBT*-6000-H6*	HSK6461-60	60	90	---------	806.1	743.2	683.8	627.9	575.3	526.0	479.7	436.3	395.6
			100	838.5	774.1	713.4	656.1	602.3	551.8	504.3	459.8	418.0	378.9
			110	797.9	736.2	678.1	623.4	572.1	523.8	478.5	436.0	396.1	358.6
			115	758.1	699.3	644.0	592.0	543.2	497.3	454.2	413.8	375.8	340.1
			120	732.6	675.6	622.0	571.6	524.3	479.9	438.1	398.8	361.9	327.1
			125	---------	---------	---------	---------	---------	---------	---------	---------	---------	---------
MBT*-7000-H6*	HSK7451-70	70	90	1,104.3	1,015.0	931.4	853.1	780.0	711.8	648.1	588.8	533.7	482.4
			100	1,049.8	964.6	884.9	810.5	741.0	676.2	615.8	559.6	507.2	458.5
			110	998.1	907.6	832.5	762.4	696.9	635.9	579.0	526.0	476.6	430.7
			115	932.6	856.6	785.7	719.5	657.8	600.2	546.5	496.5	449.8	406.4
			120	896.3	823.2	754.9	691.2	631.8	576.3	524.6	476.3	431.3	389.3
			125	---------	---------	---------	---------	---------	---------	---------	---------	---------	---------

Capacidades MBTJ y MBTM Media temperatura

Mod	Comp	H.P.	TSC	Capacidad Calorifica KBTU's/H Temperatura Saturada de Succion °F									
				0	-5	-10.00	-15	-20	-25.0	-30.0	-35.0	-40.0	-45.0
MBT*-8000-H6*	HSK7461-80	80	90	---------	1,122.0	1,031.0	945.6	865.5	790.8	720.9	655.7	595.0	538.6
			100	1,159.1	1,066.5	979.7	898.3	822.3	751.4	685.2	623.5	566.0	512.3
			110	1,092.7	1,005.0	922.9	846.2	774.6	707.9	645.6	587.5	533.5	483.2
			115	1,032.2	949.2	871.7	799.2	731.7	668.7	609.9	555.2	504.2	456.7
			120	993.5	913.5	838.8	769.0	703.9	643.3	586.7	533.9	484.8	438.9
			125	---------	---------	---------	---------	---------	---------	---------	---------	---------	---------
MBT*-9000-H6*	HSK7471-90	90	90	---------	1,217.5	1,118.9	1,026.3	939.5	858.5	782.8	712.1	646.3	585.0
			100	1,262.1	1,161.2	1,066.5	977.8	894.9	817.6	745.3	677.9	615.0	556.5
			110	1,191.9	1,095.8	1,005.9	921.8	843.3	770.1	701.7	637.9	578.3	522.8
			115	1,125.6	1,034.5	949.3	869.8	795.6	726.4	661.7	601.4	545.1	492.6
			120	1,082.8	994.9	912.7	835.9	764.3	697.6	635.2	577.0	522.7	471.9
			125	---------	---------	---------	---------	---------	---------	---------	---------	---------	---------
MBT*-11000-H6*	HSK8551-110	110	90	1,710.3	1,573.0	1,444.3	1,323.9	1,211.4	1,106.3	1,008.2	916.7	831.4	752.0
			100	1,632.4	1,500.4	1,376.8	1,261.2	1,153.1	1,052.3	958.0	870.0	788.1	711.7
			110	1,547.0	1,420.8	1,302.6	1,192.1	1,088.7	992.1	901.8	817.5	738.9	665.7
			115	1,501.2	1,378.0	1,262.7	1,154.8	1,053.8	959.5	871.2	788.8	711.9	640.3
			120	1,453.0	1,333.1	1,220.7	1,115.5	1,017.0	925.0	---------	---------	---------	---------
			125	---------	---------	---------	---------	---------	---------	---------	---------	---------	---------
MBT*-12500-H6*	HSK8561-125	125	90	1,908.2	1,754.0	1,609.4	1,474.2	1,348.1	1,230.8	1,121.6	1,020.1	926.0	838.7
			100	1,815.3	1,666.2	1,527.0	1,397.3	1,276.6	1,164.6	1,060.4	963.7	874.0	790.9
			110	1,707.4	1,565.4	1,433.2	1,310.3	1,196.1	1,090.2	991.8	900.6	816.1	737.7
			115	1,648.3	1,510.5	1,382.3	1,263.3	1,152.7	1,050.2	955.0	866.8	785.1	709.3
			120	1,587.8	1,452.5	1,328.8	1,213.9	1,107.2	1,008.4	916.6	831.5	752.7	679.8
			125	---------	---------	---------	---------	---------	---------	---------	---------	---------	---------
MBT*-14000-H6*	HSK8571-140	140	90	---------	1,932.0	1,777.5	1,631.7	1,494.9	1,367.2	1,247.9	1,136.9	1,033.7	938.0
			100	1,998.1	1,838.6	1,688.7	1,548.2	1,417.1	1,295.1	1,181.4	1,075.7	977.6	886.6
			110	1,882.8	1,730.0	1,587.2	1,453.9	1,329.9	1,214.6	1,107.4	1,007.8	915.3	829.6
			115	1,818.9	1,670.4	1,531.8	1,402.8	1,282.7	1,171.2	1,067.4	971.1	881.7	798.8
			120	1,750.9	1,607.2	1,473.4	1,348.8	1,232.9	1,125.4	1,025.4	932.5	846.4	766.4
			125	--------	---------	--------	-------	-------	---------	---------	-------	-------	-------

Capacidades basadas en 20°F de TSS y liquido subenfriado 10°F ariba de TSI
TSS = Temperatura Saturada de Succion
TSI = Temperatura Saturad de Interetapa
TSC= Temperatura Saturada de Condensacion

Modelo			460 V / 3 F / 60 Hz				
			Comp. RLA	Comp. LRA	Cond. FLA	Ampacidad	Breaker
Unidad	Compresor	HP	Amps.	Amps.	Amps.	Minima	Recomendado
MBTJ-3000-H6D	HSK5343-30	30.0	52.0	218.0 XL	8.1	83.1	125A
MBTJ-3500-H6D	HSK5353-35	35	58.0	266.0 XL	10.8	93.3	150A
MBTJ-4000-H6D	HSK5363-40	40	66.0	311.0 XL	10.76	103.26	200A
MBTJ-5000-H6D	HSK6451-50	50.0	79.0	206.0 PW	16.1	124.9	200A
MBTJ-6000-H6D	HSK6461-60	60.0	98.0	267.0 PW	16.1	148.6	225A
MBTJ-7000-H6D	HSK7451-70	70.0	120.0	290.0 PW	21.5	181.5	300A
MBTJ-8000-H6D	HSK7461-80	80.0	126.0	350.0 PW	21.5	189.0	300A
MBTJ-9000-H6D	HSK7471-90	90	146.0	423.0 PW	21.5	214.0	400A
MBTJ-11000-H6D	HSK8551-110	110	180.0	520.0 PW	26.9	261.9	400A
MBTJ-12500-H6D	HSK8561-125	125.0	216.0	612.0 PW	32.3	312.3	500A
MBTJ-14000-H6D	HSK8571-140	140.0	246.0	665.0 PW	37.7	355.2	600A
Modelo Para Baja Temperatura							
MBTJ-2000-L6D	HSN5343-20	20.0	48.0	246.0 XL	8.1	78.1	125A
MBTJ-2500-L6D	HSN5353-25	25.0	52.0	218.0 XL	8.1	83.1	125A
MBTJ-3000-L6D	HSN5363-30	30.0	58.0	266.0 XL	10.8	93.3	150A
MBTJ-4000-L6D	HSN6451-40	40.0	65.0	187.0 PW	10.8	102.0	200A
MBTJ-5000-L6D	HSN6461-50	50.0	79.0	206.0 PW	16.1	124.9	200A
MBTJ-6000-L6D	HSN7451-60	60.0	98.0	267.0 PW	16.1	148.6	225A
MBTJ-7000-L6D	HSN7461-70	70.0	124.0	290.0 PW	21.5	186.5	300A
MBTJ-7500-L6D	HSN7471-75	75.0	144.0	350.0 PW	21.5	211.5	400A
MBTJ-12500-L6D	HSN8571-125	125.0	216.0	612.0 PW	32.3	312.3	500A
MBTJ-16000-L6D	HSN8591-160	160.0	274.0	693.0 PW	37.7	390.2	600A

Especificaciones eléctricas MBTJ

Modelo		230 V / 3 F / 60 Hz					
Unidad	Compresor						
MBTJ-3000-H6C	HSK5343-30	30.0	104.0	150.0 PW	13.6	153.6	250A
MBTJ-3500-H6C	HSK5353-35	35.0	116.0	184.0 PW	18.1	173.1	300A
MBTJ-4000-H6C	HSK5363-40	40.0	132.0	218.0 PW	18.1	193.1	300A
MBTJ-5000-H6C	HSK6451-50	50.0	165.0	431.0 PW	27.2	243.5	400A
MBTJ-6000-H6C	HSK6461-60	60.0	205.0	559.0 PW	27.2	293.5	500A
Modelo Para Baja Temperatura							
MBTJ-2000-L6C	HSN5343-20	20.0	96.0	164.0 PW	13.6	143.6	225A
MBTJ-2500-L6C	HSN5353-25	25.0	104.0	150.0 PW	13.6	153.6	250A
MBTJ-3000-L6C	HSN5363-30	30.0	116.0	184.0 PW	18.1	173.1	300A
MBTJ-4000-L6C	HSN6451-40	40.0	136.0	391.0 PW	18.1	198.1	300A
MBTJ-5000-L6C	HSN6461-50	50.0	165.0	431.0 PW	27.2	243.5	400A
MBTJ-6000-L6C	HSN7451-60	60.0	205.0	559.0 PW	27.2	293.5	500A

RLA= Amperaje Maximo a Plena Carga
Nota: La capacidad del Breaker Recomendado no incuye la
LRA= Amperaje a Rotor Bloqueado
capacidad del evaporador (es)
XL = Devanado Completo
PW= Devanado Dividido
A= Amperes

Modelo			460 V / 3 F / 60 Hz				
			Comp. RLA	Comp. LRA	Cond. FLA	Ampacidad	Breaker
Unidad	Compresor	HP	Amps.	Amps.	Amps.	Minima	Recomendado
MBTM-3000-H6D	HSK5343-30	30.0	52.0	218.0 XL	0.0	75.0	125A
MBTM-3500-H6D	HSK5353-35	35	58.0	266.0 XL	0.0	82.5	125A
MBTM-4000-H6D	HSK5363-40	40	66.0	311.0 XL	0	92.5	150A
MBTM-5000-H6D	HSK6451-50	50.0	79.0	206.0 PW	0.0	108.8	200A
MBTM-6000-H6D	HSK6461-60	60.0	98.0	267.0 PW	0.0	132.5	200A
MBTM-7000-H6D	HSK7451-70	70.0	120.0	290.0 PW	0.0	160.0	250A
MBTM-8000-H6D	HSK7461-80	80.0	126.0	350.0 PW	0.0	167.5	250A
MBTM-9000-H6D	HSK7471-90	90	146.0	423.0 PW	0.0	192.5	300A
MBTM-11000-H6D	HSK8551-110	110	180.0	520.0 PW	0	235	400A
MBTM-12500-H6D	HSK8561-125	125.0	216.0	612.0 PW	0.0	280.0	500A
MBTM-14000-H6D	HSK8571-140	140.0	246.0	665.0 PW	0.0	317.5	500A
Modelo Para Baja Temperatura							
MBTM-2000-L6D	HSN5343-20	20.0	48.0	246.0 XL	0.0	70.0	125A
MBTM-2500-L6D	HSN5353-25	25	52.0	218.0 XL	0.0	75.0	125A
MBTM-3000-L6D	HSN5363-30	30	58.0	266.0 XL	0	82.5	125A
MBTM-4000-L6D	HSN6451-40	40.0	65.0	187.0 PW	0.0	91.3	150A
MBTM-5000-L6D	HSN6461-50	50.0	79.0	206.0 PW	0.0	108.8	200A
MBTM-6000-L6D	HSN7451-60	60.0	98.0	267.0 PW	0.0	132.5	200A
MBTM-7000-L6D	HSN7461-70	70.0	124.0	290.0 PW	0.0	165.0	250A
MBTM-7500-L6D	HSN7471-75	75	144.0	350.0 PW	0.0	190.0	300A
MBTM-12500-L6D	HSN8571-125	125	216.0	612.0 PW	0	280	500A
MBTM-16000-L6D	HSN8591-160	160.0	274.0	693.0 PW	0.0	352.5	600A
Modelo			230 V / 3 F / 60 Hz				
Unidad	Compresor						
MBTM-3000-H6C	HSK5343-30	30.0	104.0	150.0 PW	0.0	140.0	225A
MBTM-3500-H6C	HSK5353-35	35.0	116.0	184.0 PW	0.0	155.0	250A
MBTM-4000-H6C	HSK5363-40	40	132.0	218.0 PW	0	175	300A
MBTM-5000-H6C	HSK6451-50	50.0	165.0	431.0 PW	0.0	216.3	400A
MBTM-6000-H6C	HSK6461-60	60.0	205.0	559.0 PW	0.0	266.3	400A

Modelo Para Baja Temperatura							
MBTM-2000-L6C	HSN5343-20	20.0	96.0	164.0 PW	0.0	130.0	200A
MBTM-2500-L6C	HSN5353-25	25.0	104.0	150.0 PW	0.0	140.0	225A
MBTM-3000-L6C	HSN5363-30	30	116.0	184.0 PW	0	155	250A
MBTM-4000-L6C	HSN6451-40	40.0	136.0	391.0 PW	0.0	180.0	300A
MBTM-5000-L6C	HSN6461-50	50.0	165.0	431.0 PW	0.0	216.3	400A
MBTM-6000-L6C	HSN7451-60	60.0	205.0	559.0 PW	0.0	266.3	400A

RLA= Amperaje Maximo a Plena Carga
Nota: La capacidad del Breaker Recomendado no incuye la
LRA= Amperaje a Rotor Bloqueado
capacidad del condensador (es) ni la del evaporador (es) ni la del enfriador de aceite.
XL = Devanado Completo
PW= Devanado Dividido
A= Amperes

Refrig.	Aplicación	Compresor	Capacidad Calorifica KBTU's/H			Temperatura Saturada de Condensacion °F		
			90	100	110	115	120	125
404a	Alta Temp.	HSK5363-40	114.7	128.3	144.4	153.6	163.5	----
22			104.4	114.0	124.2	130.0	135.8	142.7
404a	Alta Temp.	HSK6451-50	125.3	141.3	160.1	170.3	180.9	----
22			104.4	114.0	124.2	130.0	135.8	142.7
404a	Alta Temp.	HSK6461-60	224.2	182.9	204.4	216.7	229.7	----
22			104.4	114.0	124.2	130.0	135.8	142.7
404a	Alta Temp.	HSK7451-70	172.0	199.3	231.1	248.5	266.9	----
22			104.4	114.0	124.2	130.0	135.8	142.7
404a	Alta Temp.	HSK7461-80	204.8	231.7	262.5	279.5	297.6	----
22			104.4	114.0	124.2	130.0	135.8	142.7
404a	Alta Temp.	HSK7471-90	204.8	231.7	262.5	279.5	297.6	----
22			104.4	114.0	124.2	130.0	135.8	142.7
404a	Alta Temp.	HSK8551-110	204.8	231.7	262.5	279.5	297.6	----
22			104.4	114.0	124.2	130.0	135.8	142.7
404a	Alta Temp.	HSK8561-125	204.8	231.7	262.5	279.5	297.6	----
22			104.4	114.0	124.2	130.0	135.8	142.7
404a	Alta Temp.	HSK8571-140	204.8	231.7	262.5	279.5	297.6	----
22			104.4	114.0	124.2	130.0	135.8	142.7
404a	Baja Temp.	HSN5363-30	112.6	127.0	144.0	153.6	153.6	----
22			97.3	107.2	118.8	125.3	132.4	139.6
404a	Baja Temp.	HSN6451-40	127.6	142.7	160.4	170.3	170.3	----
22			111.3	123.2	136.5	144.0	152.2	160.8
404a	Baja Temp.	HSN6461-50	156.3	173.7	193.9	205.1	205.1	----
22			133.1	146.4	161.8	170.0	179.2	188.7
404a	Baja Temp.	HSN7451-60	183.6	203.8	228.3	272.7	257.0	----
22			160.1	177.5	198.0	209.2	220.8	233.1
404a	Baja Temp.	HSN7461-70	200.7	222.5	248.1	262.1	277.1	----
22			177.5	195.9	216.7	228.0	240.3	253.2
404a	Baja Temp.	HSN7471-75	301.0	249.1	276.1	290.8	306.5	----
22			193.5	212.3	233.8	245.7	258.4	271.7

Refrig.	Aplicación	Compresor	Capacidad Calorifica KBTU's/H			Temperatura Saturada de Condensacion °F		
			90	100	110	115	120	125
404a	Baja Temp.	HSN8571-125	371.3	402.4	429.4	459.4	481.9	----
22			282.3	323.2	377.8	398.6	420.5	444.4
404a	Baja Temp.	HSN8591-160	431.0	481.0	541.0	564.0	542.0	----
22			327.0	313.0	296.0	286.0	274.0	261.0

Para obtener el CTR de la unidad compresora siga los siguientes pasos:
1.- Determine el tipo de refrigerante a usar asi como la TSE y la TSC.
2.- Obtenga la capacidad calorifica de la unidad seleccionada de las tablas 1 o 2 según sea la aplicación deseada.
3.- De la tabla 6 seleccione la capcidad a las condiciones de TSC requeridas.
4.- Sume las dos capacidades obtenidas.
5.- El resultada sera el CTR por la unidad para la selección del condensador.
CTR = Calor total Rechazado
TSE= Temperatura Saturada de Evaporacion
TSC= Temperatura Saturada de Condensacion
*ES IMPORTANTE VERIFICAR CON LA FABRICA SI POR LAS CONDICIONES DE SELECCIÓN SE REQUIERE ENFRIADOR DE ACEITE

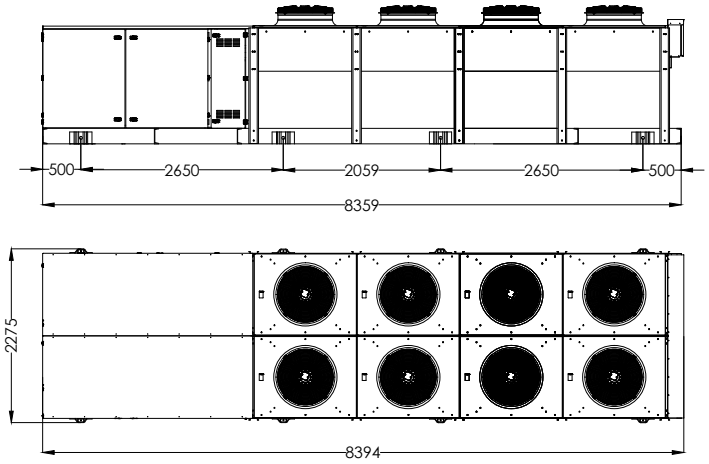

U.C TORNILLO 8 VENTILADORES
MBTJ7000H6D
MBTJ8000H6D
MBTJ9000H6D
MBTJ7000L6D
MBTJ7500L6D

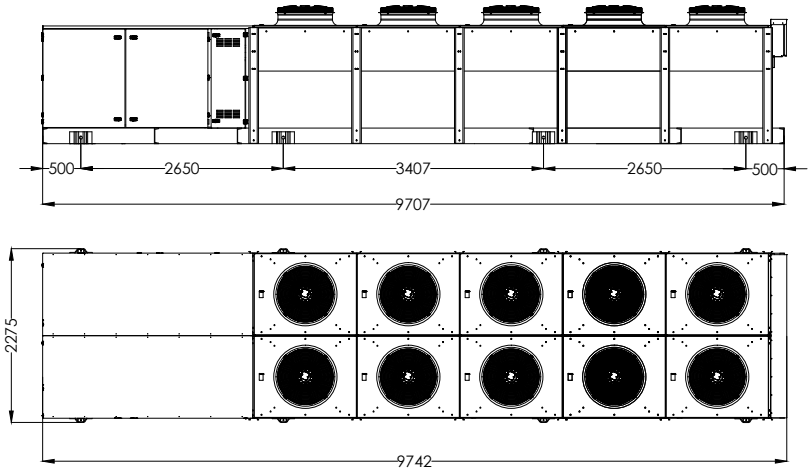

U.C TORNILLO 10 VENTILADORES
MBTJ11000H6D

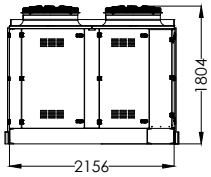

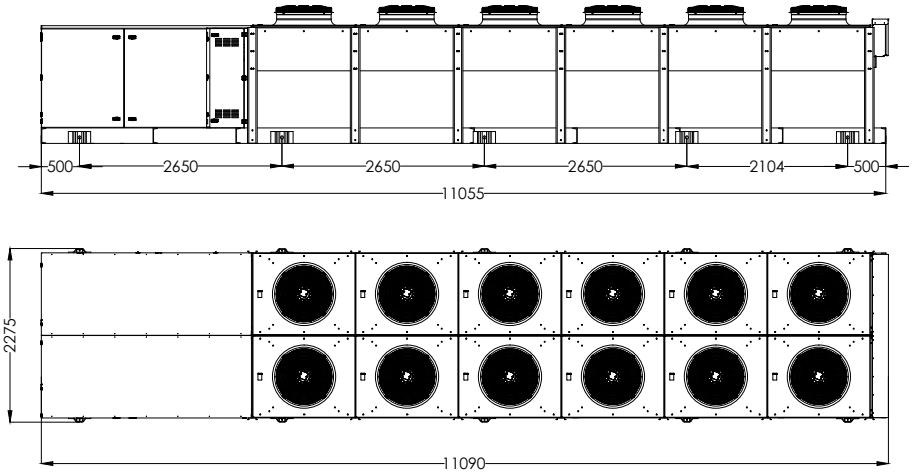

U.C TORNILLO 12 VENTILADORES
MBTJ12500H6D
MBTJ12500L6D

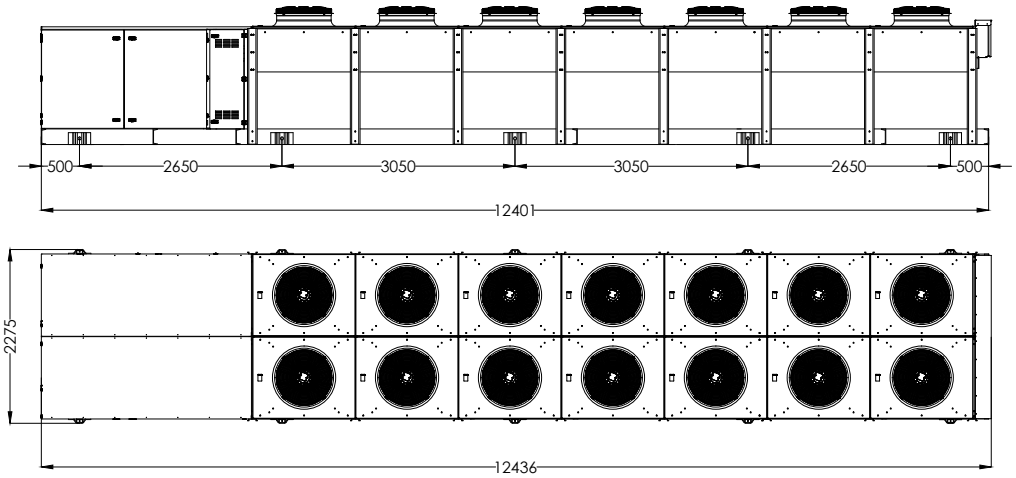

U.C TORNILLO 14 VENTILADORES
MBTJ14000H6D
MBTJ16000L6D

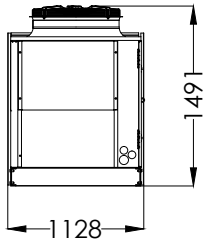

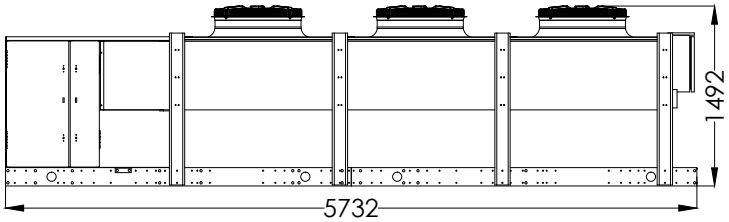

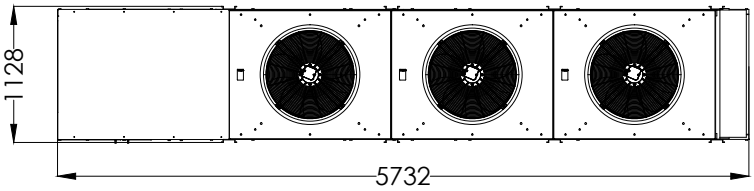

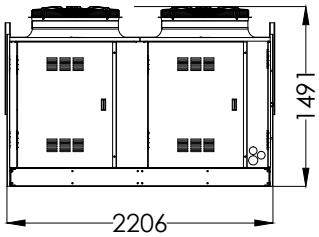

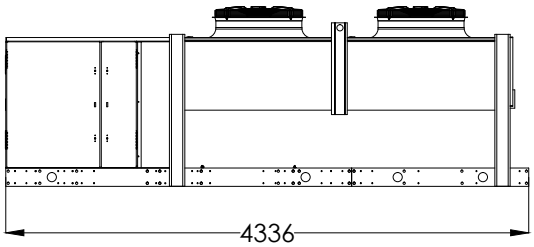

U.C TORNILLO 3 VENTILADORES
MBTJ3000H6C
MBTJ3000H6D
MBTJ2000L6C
MBTJ2000L6D
MBTJ2500L6C
MBTJ2500L6D

MBTJ3500H6D
MBTJ4000H6C
MBTJ4000H6D
MBTJ3000L6C
MBTJ3000L6D
MBTJ4000L6C
MBTJ4000L6D

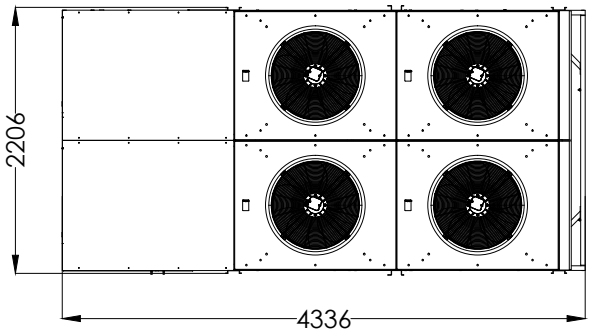

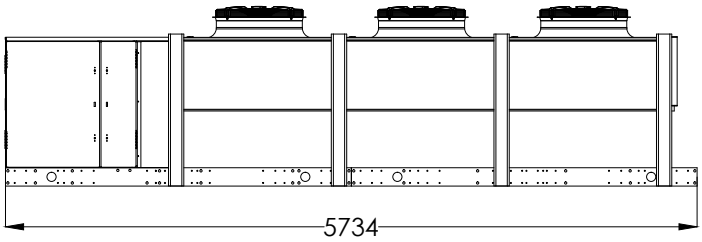

U.C TORNILLO 6 VENTILADORES
MBTJ5000H6C
MBTJ5000H6D
MBTJ6000H6C
MBTJ6000H6D
MBTJ5000L6C
MBTJ5000L6D
MBTJ6000L6C
MBTJ6000L6D

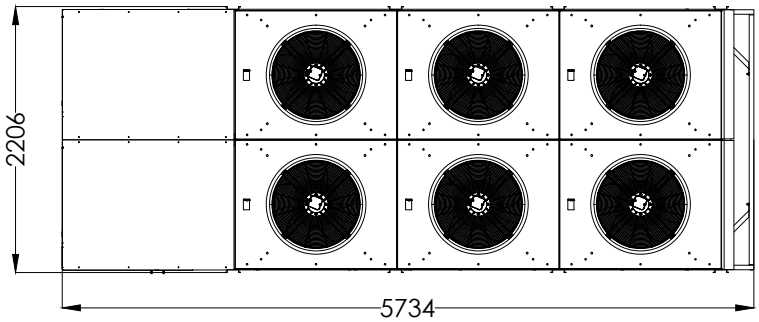

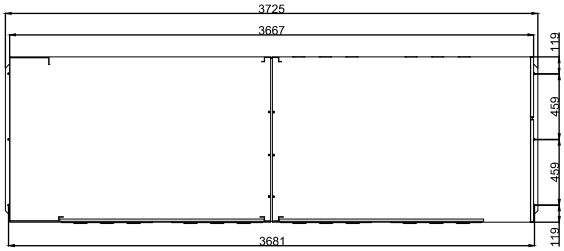

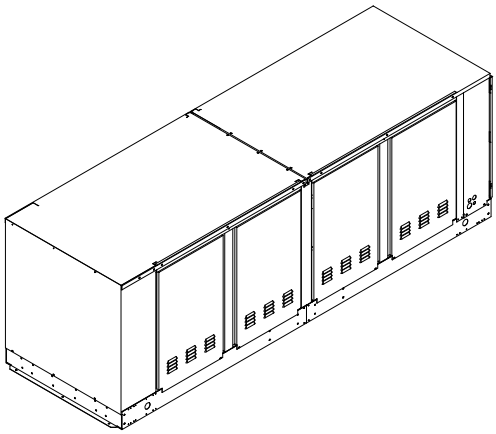

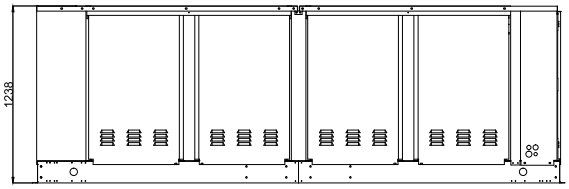

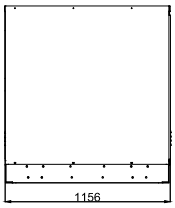

CHASIS PARA MOTOCOMPRESORA CUERPO 53-74

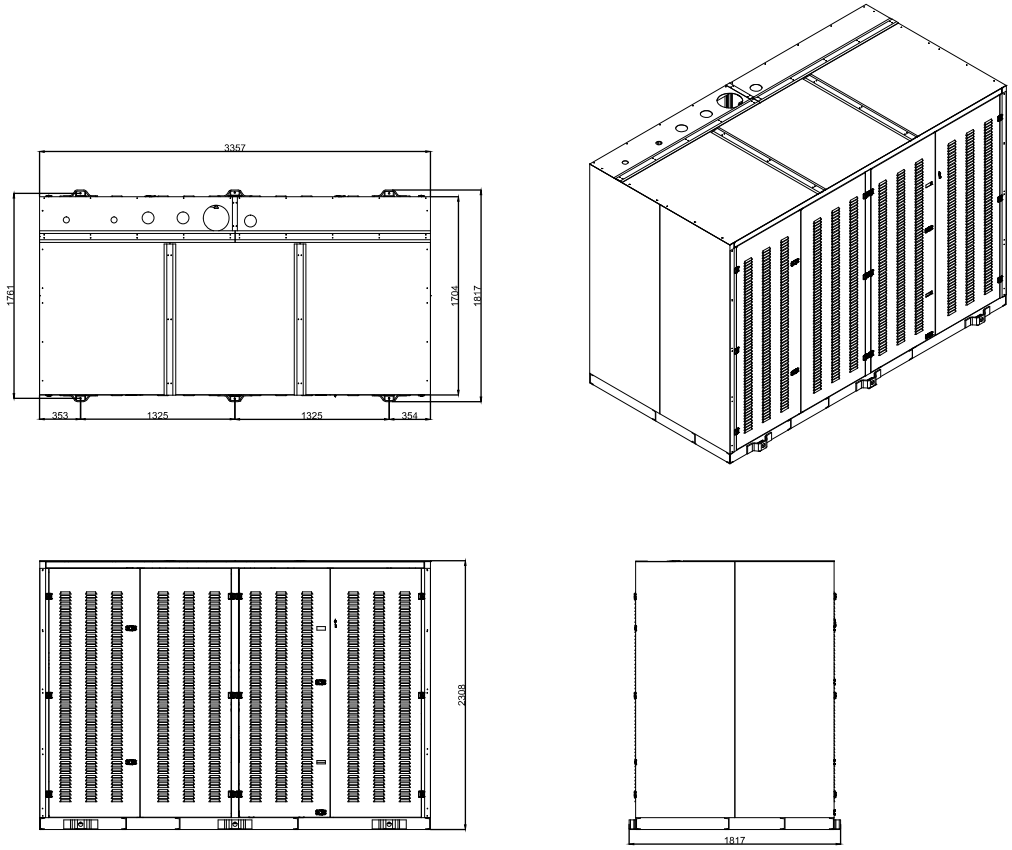

CHASIS PARA MOTOCOMPRESORA CUERPO 85

BOHN®

Oficinas Corporativas

Bosques de Alisos No. 47-A, Piso 5
Col. Bosques de las Lomas
México, DF. C.P. 05120
Tel: (01 55) 5000 5100
Fax: (01 55) 5259 5521
Tel. sin costo 01 800 228 20 46

Planta Querétaro

Acceso II, Calle 2 No. 48
Parque Industrial Benito Juárez
Querétaro, Qro. C.P. 76120
Tel: (01 442) 296 4500
Fax: (01 442) 217 0616
Tel sin costo 01 800 926 20 46

Planta Mérida

Calle 19 No. 418
Ampliación Ciudad. Industrial
C.P. 97930,
Umán, Yucatán,
Tel: (999) 946 3483

Planta Monterrey

Parque Industrial Kalos Poniente
Calle Zeus 111
Santa Catarina, Nuevo León
C.P. 66350
Tel: (01 81) 5000 8551

Guadalajara

Periférico Sur 7999-A, Piso 2
Col. Santa María Tequepexpan
C.P. 45601
Guadalajara, Jalisco
Tel: (01 33) 3880 1214
Fax: (01 33) 3678 9123

Mazatlán, Sinaloa

Av. Marina Mazatlán
No 229 Apartamento 109
Fracc. La Marina
C.P. 82102 Mazatlán Sin.
Tel: (01 667) 752 0700
Cel: (01 667) 791 5336

Tijuana

Camino del Rey Oeste # 5459-2
Privada Capri # 2
Residencial Colinas del Rey
Tijuana BC, C.P. 22170
Tel: (01 664) 900 3830
Fax: (01 664) 900 3845
Cel: (01 664) 674 1677

Call Center:
5000 5105 Ciudad de México
01 800 228 2046 Resto del país

Visita www.bohn.com.mx
enlacebohn@cft.com.mx

Boletín UMC-B, Publicado Mayo, 2015, BCT-110

BOHN se reserva el derecho de hacer cambios en sus especificaciones en cualquier momento, sin previo aviso y sin ninguna responsabilidad con los compradores, propietarios del equipo que previamente se les ha vendido.
Rev 1.1